Détecteur de mouvement - Professional Line

IS 2180 ECO

blanc
EAN 4007841 034696
Réf. 034696
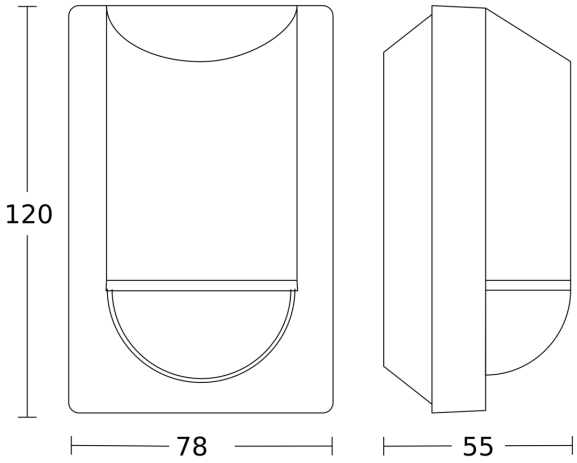
Dessin dimensionnel